CÓRBOBA II

prilux

CÓDIGO	POTENCIA	TENSIÓN	CASQUILLO	COLOR	DIFUSOR
073547	Máx. 60W*	230V	E27	Negro	Policarbonato opal

230V | IP44

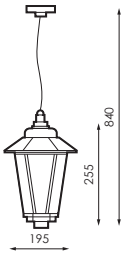

AVISO

ANTES DE COMENZAR LA INSTALACIÓN DE ÉSTE PRODUCTO, POR FAVOR, LEA ATENTAMENTE LAS INSTRUCCIONES Y GUÁRDELAS EN UN SITIO SEGURO.
LA INSTALACIÓN DEBE REALIZARLA PERSONAL CUALIFICADO.
LA INADECUADA MANIPULACIÓN DE LOS COMPONENTES O DE LA PROPIA LUMINARIA PODRÍA DAÑAR EL CORRECTO FUNCIONAMIENTO DE ESTE PRODUCTO, QUEDANDO ANULADA LA GARANTÍA DEL FABRICANTE.

PROPIEDADES:

- 230V, 50Hz
- Portalámparas E27.
- IP44.
- Cuerpo en aluminio.
- Difusor de cristal.
- Apto para montaje en superficies normalmente inflamables.

PRECAUCIONES:

- Mantenga el producto alejado de los niños.
- Este producto es para uso exterior.
- No sumerja este producto en agua ni lo manipule con las manos mojadas.
- En caso de que el aparato o difusor de cristal se encuentren dañados o tengan fisuras proceda a su sustitución por uno nuevo.
- Este producto debe ser instalado por personal cualificado, en caso de duda consulte con un técnico especializado.
- Desconecte la corriente siempre antes de manipular el producto.

INSTRUCCIONES DE MONTAJE:

1. Asegúrese de desconectar la corriente antes de realizar las conexiones y siga estos pasos.
2. Coloque los cables de alimentación de la pared o del techo en el anillo portalámparas.
3. Inserte el tubo de instalación en los cables de alimentación.
4. Conecte los cables al enchufe de acuerdo con sus colores: Marrón (L), azul (N) y verde-amarillo ⏚ .
5. Deberá cubrir totalmente los cables en su lugar correspondiente de forma adecuada.
6. Asegure el portalámparas a la pared o al techo con tornillos.
7. Instale la bombilla, no deberá exceder la potencia especificada en la etiqueta.
8. Asegure el cristal protector al portalámparas con tornillos.

INSTRUCCIONES DE SEGURIDAD:

- Antes de iniciar la instalación, desconecte la corriente.
- No toque la bombilla mientras se encuentra en funcionamiento puesto que ésta con el uso normal se calentará.
- En caso de tener que cambiar la lámpara desconecte primero la corriente y restablézcala sólo cuando haya finalizado de instalar el cristal protector.
- La bombilla no debe superar las especificaciones del portalámparas.
- En caso de rotura del cristal protector, sustitúyalo por uno nuevo, no use la luminaria sin cristal protector.
- Asegúrese de conectar la toma de tierra.

CAMBIO DE LA LÁMPARA:

1. Desconecte la corriente.
2. Retire el cristal protector y la cubierta de acceso.
3. Saque la bombilla a sustituir cuidadosamente cuando esté fría.
4. Coloque la nueva bombilla, si lo hace con las manos desnudas límpiela una vez colocada.
5. Coloque la cubierta protectora y el cristal.
6. Restablezca la corriente.

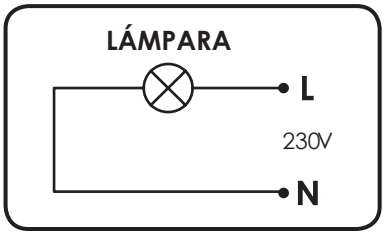
LÁMPARA
L
230V
N

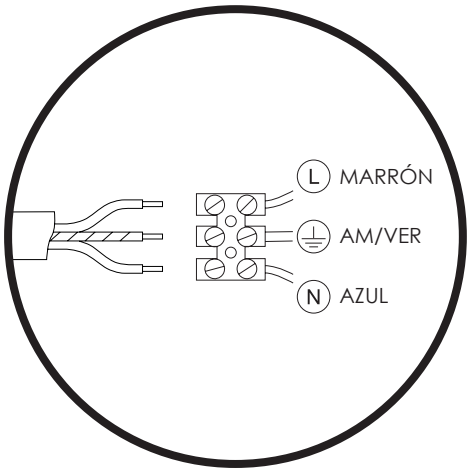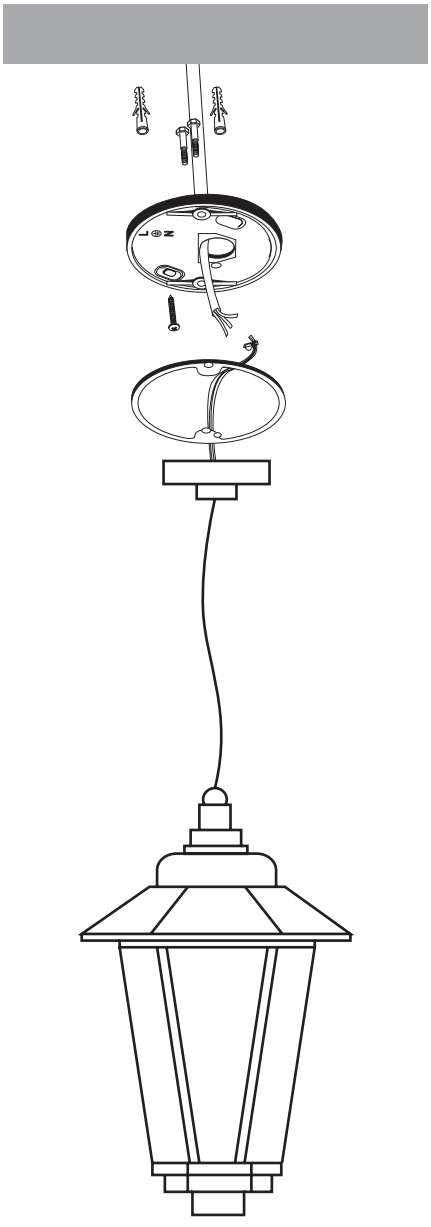
L MARRÓN
AM/VER
N AZUL